Steuerstand FSBD
Operator consoles FSBD

Liste 7 / 2011
M 22/12A

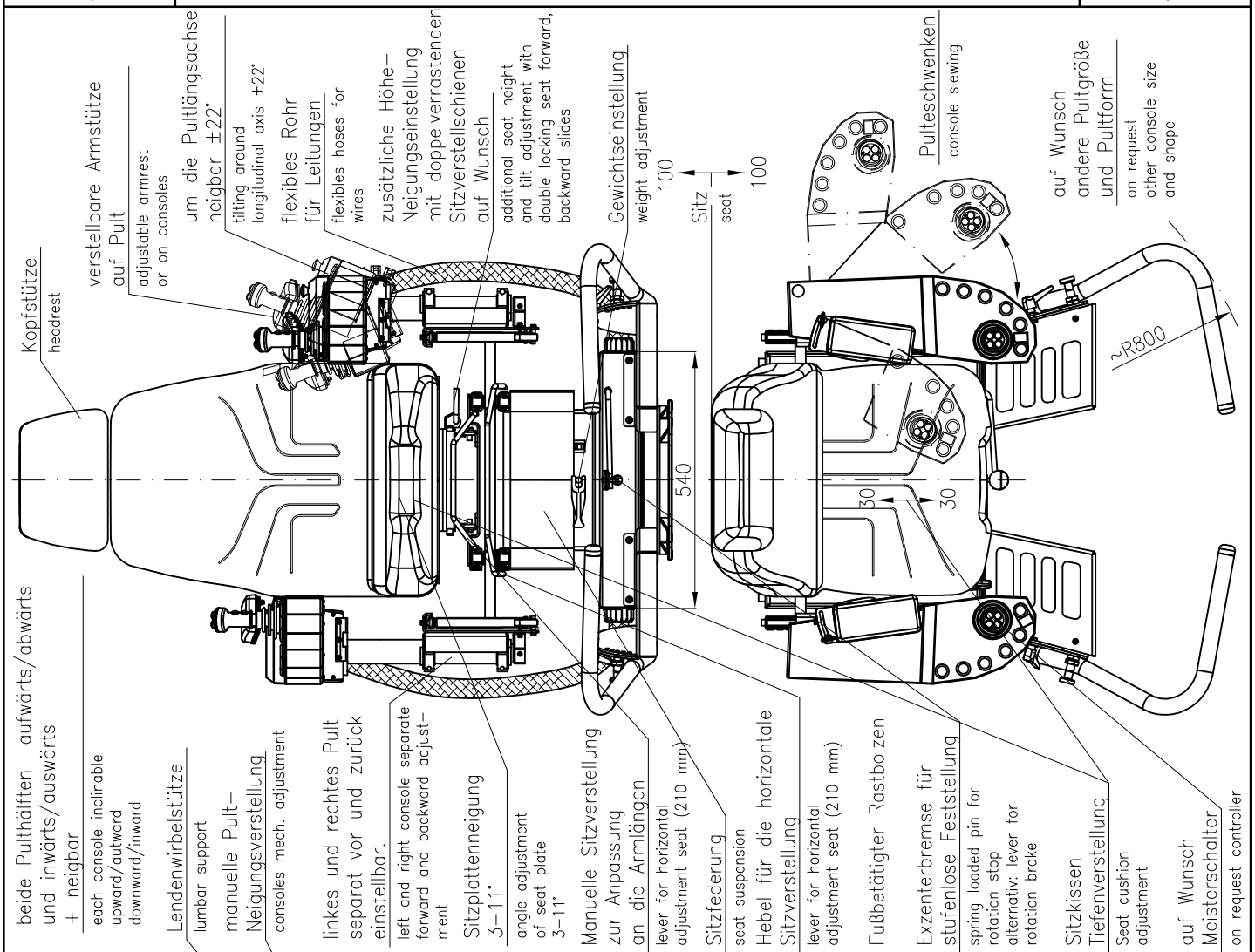

Spohn+Burkhardt
MAUERGASSE 5 • 89143 BLAUBEUREN GERMANY
Fon +49 7344 171-0
Fax +49 7344 171-99
info@spobu.de
www.spobu.de