ST4

Der wetterfeste 1-Achser.

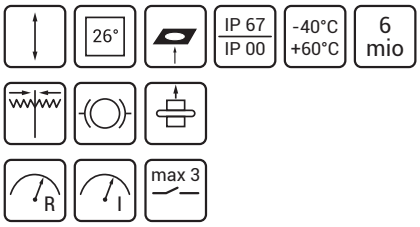

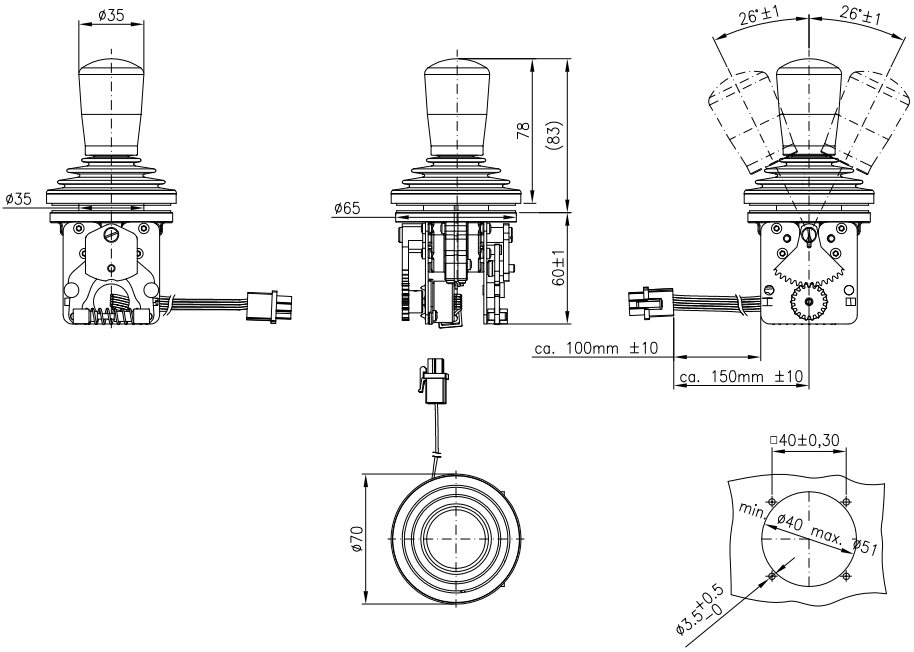

Ein speziell für Wind und Wetter, Schnee und Eis konzipierter Joystick. Der innovative Antriebsblock, eine Lösung aus Spezialkunststoff, garantiert selbst bei defekter Gummistulpe Dichtigkeit und Funktionalität bei Wassereintritt.

Speziell für Bau- und landwirtschaftliche Maschinen ohne Kabine entwickelt, gewährleistet diese Version eine höchst mögliche Schaltperformance.
Für alle Maschinen die extremen Wetterverhältnissen ausgesetzt sind, egal ob klirrende Kälte, Nässe oder starke Sonneneinstrahlung.

Irrtümer und technische Änderungen vorbehalten.

Antrieb E
Anordnung Y, X

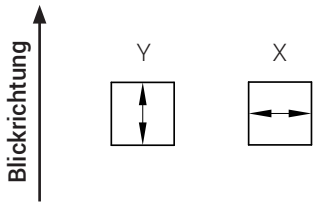

ST4 - Y/X E

Standardausführung mit:
- Hebelauslenkung ± 26°
- Griff G45
- Gummistulpe
- Einbau von unten

Technische Informationen:
- elektrisch TI-ST4-1/2
- mechanisch TI-ST4-2/2

Projektierungshinweise:
Kombinationsmöglichkeiten beachten.

Kombinationsmöglichkeiten:

Ausführung mit / Bedienart	Potentiometer	Mikro-schalter	Potentiometer + Mikroschalter
Rückzug	x	x	x
Reibbremse mit Nullrastung	x	–	–
Rastend	–	x	–

Mehrpreise für:
- Rückzug R
- Reibbremse mit Nullrastung B
- mit Rastungen, ohne Rückzug/Reibbremse
- mechanische Nullstellungsverriegelung Z
- mechanische Nullstellungsverriegelung mit Reedkontakt 1 Öffner ZO
- Potentiometer mit/ohne Verstärker
- Verdrahtung auf Anschlussleitung oder Stecker

Schaltungen (Mikroschalter):
- 8P1 (Anschlussleitung 0,4 m)
- 9P1 (Lötanschluss)
- 1 (Anschlussleitung 0,4 m)
- 10 (Lötanschluss)

Typenschlüssel:

						1	CABXX
						10	BD1010
		Y		R	Z0	8P1	BLR55
	ST4	X	E	B	Z	9P1	B55
				S			

Bauform — ST4
Anordnung — Y, X
Antrieb — E
Rückzug (R) / Reibbremse (B) / Rastend (S) — R, B, S
mechanische Nullstellungsverriegelung — Z0, Z
Schaltung — 1, 10, 8P1, 9P1
Potentiometer, Potentiometer mit Verstärker — CABXX, BD1010, BLR55, B55

Abmessungen

Außendurchmesser mit Gummistulpe	ø 70 mm
Einbauöffnung	ø 40 mm bis 51 mm
Einbautiefe	60 mm ab Einbauplatte (Ausführung mit Potentiometer ohne Mikroschalter)

Mechanische Eigenschaften

Hebelauslenkung	± 26°
Anschlagfestigkeit	max. 400 N bei 90 mm Abstand vom Drehpunkt
Anschlagfestigkeit in Z-Richtung	± 400 N (Druck- und Zugbelastung)
Lebensdauer	> 6 Mio. Betätigungszyklen unter Klimaeinfluss (-40°C bis +85°C)
Bremskraft	8N ± 1
Rückzugskraft	4N ± 1

Potentiometer

Projektierungshinweise:
Hinweise auf Blatt TI-Poti-6 (technische Informationen) beachten.

Potentiometer BD1010:

Leitplastik, redundant, ohne Mittelanzapfungen
Widerstand: je Bahn 10 KOhm
Anschluss: Leitung ca. 100 mm lang mit 6-poligem Mat N Lok
Zuordnung Auslenkung Joystick-Potentiometeranschluss / Verlängerungsleitung

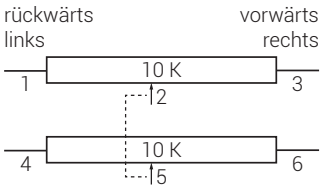

Pin Mat N Lok	Farbe Verlängerungsleitung
1	rot
2	gelb
3	blau
4	weiß
5	violett
6	grau

Potentiometer BLR55: Leitplastik, 5K-0-5K, Richtungssignale
Potentiometer B55: Leitplastik, 5K-0-5K

Reedkontakt

Bei mechanischer Verriegelung ZO

1 Öffner

Anschluss: Leitung ca. 100 mm lang mit 2-poligem Mat N Lok

Allgemeine Kennwerte

Arbeitstemperatur	-40°C bis +85°C
Lagertemperatur	-50°C bis +90°C
Schutzart von oben mit Standardgriff	IP67

Ausführung: Griff: G45, Rückzug

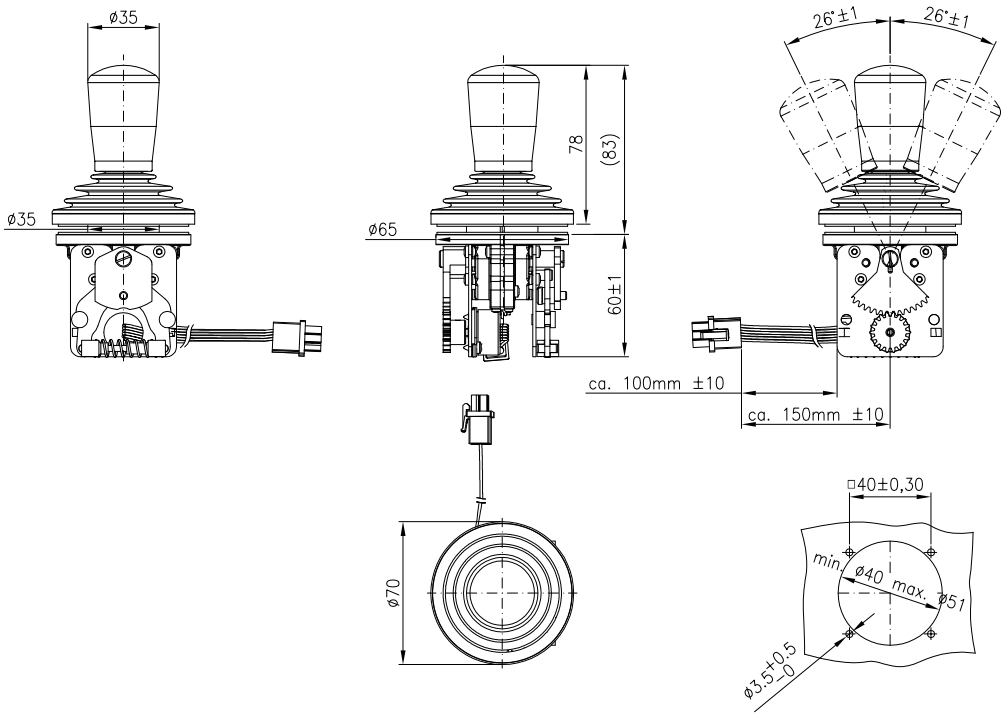
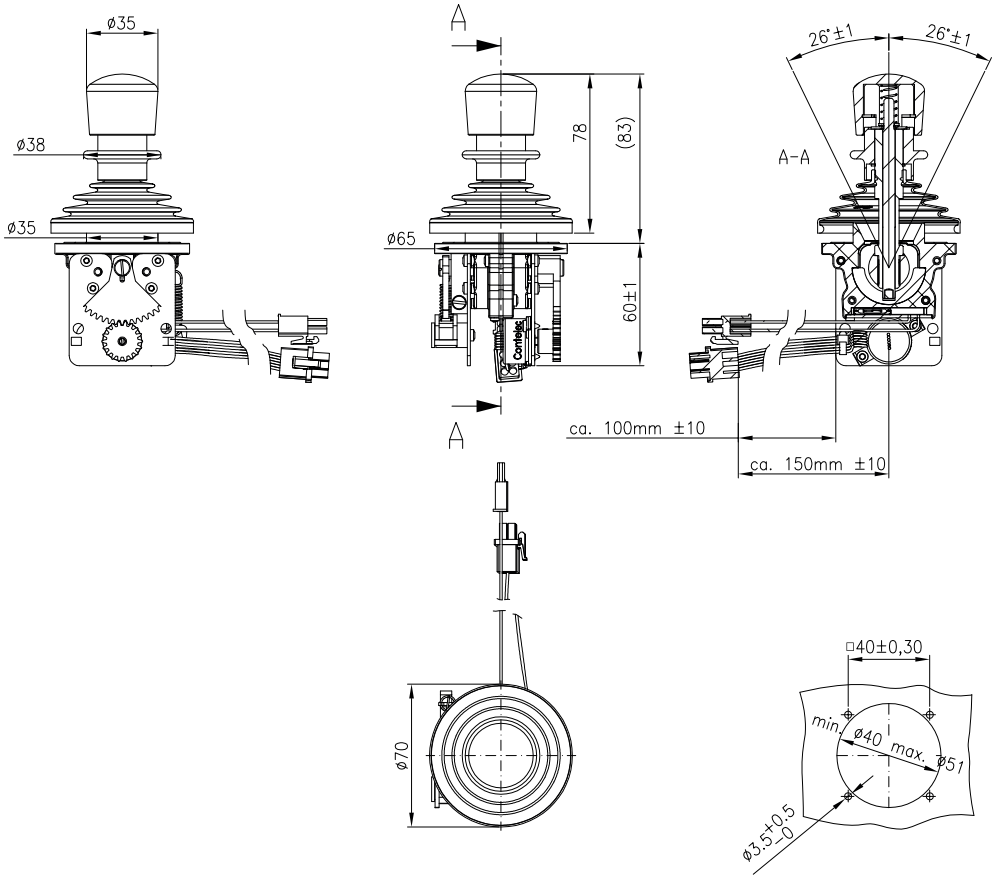
Ausführung: mit mechanischer Nullstellungsverriegelung, Griff: G45-Z, Reibbremse, Reedkontakt