Irrtümer und technische Änderungen vorbehalten.

NS3

Unser Bus-Profi.

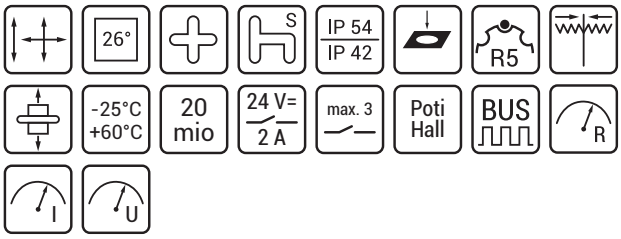

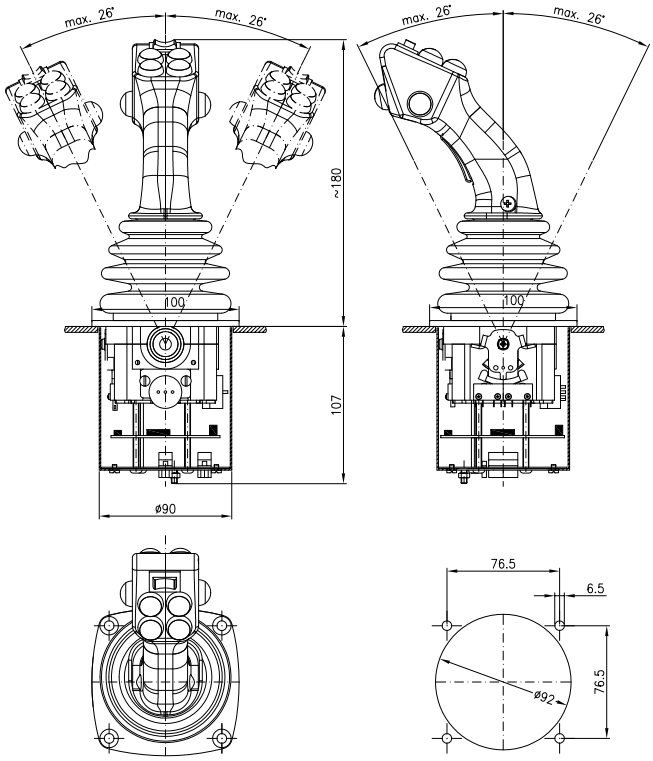

Metallgetriebe und Alu-Druckgusskörper sind höchste Spohn + Burkhardt Qualitätsmerkmale für diesen kompakten Meisterschalter. Die Lagerung erfolgt in einer speziellen Bronze-Kunststoff-Paarung und ermöglicht sehr exaktes und feinfühliges Arbeiten. Die spezielle Konsolenbauart ermöglicht neben der Ansteuerung von elektronischen Bauelementen wie Hall und Potentiometer auch die Verwendung von bis zu drei Schaltkontakten. Mehrere Bus- und Verstärkerplatinen stehen als an der Unterseite integrierbare Einheiten zur Verfügung und können durch eine spezielle Kapselung EMV-technisch geschützt werden. Auch eine pulsweiten, modulierte Leistungselektronik zur Ansteuerung von Magnetventilen ist erhältlich. Selbstverständlich bieten wir neben verschiedenen Standardkulissen auch Sonderkulissen zur Führung des mit 12 mm sehr stabilen Griffstängels an. Speziell in Verbindung mit Bussystemen ist der NS3 für harte und schwierige Einsätze in Bau-, Agrarmaschinen- und Forstbereich als auch im Sondermaschinenbereich geeignet. Des Weiteren sind viele Griffvarianten aus unserem Systembaukasten möglich oder wir entwickeln mit Ihnen eine Kundenversion speziell für Ihre Anforderungen.

Irrtümer und technische Änderungen vorbehalten.

Antriebe 1- und 2-achsig

Antrieb E
Anordnung Y, X

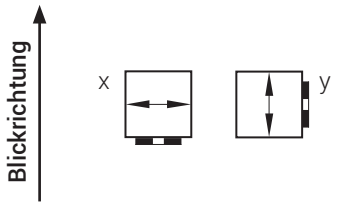

NS3--AK E X/Y R

NS3G--AK E X/Y R

Antrieb V

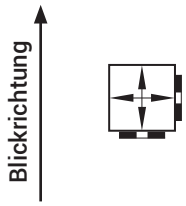

NS3--AK V R

NS3G--AK V R

Projektierungshinweise:

Legende:

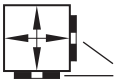

Anbaurichtung Potentiometer

Die Ausrichtung der Griffe erfolgt grunsätzlich in Blickrichtung.
Die Blickrichtung wird durch Antrieb und Anordnung festgelegt.

Irrtümer und technische Änderungen vorbehalten.

Lieferumfang, Typenschlüssel

Lieferumfang bei NS3
- Griff G22 ohne Einbauten
- Gummistulpe
- Rückzug
- Nullrastung
- Symmetrische Anschlagkulisse 26°
- Anschlussseitig IP00

Lieferumfang bei NS3G
- Griff G22 ohne Einbauten
- Gummistulpe
- Rückzug
- Nullrastung
- Symmetrisch Anschlagkulisse 26°
- Schutzgehäuse für Antrieb/Elektronik

Griffe/Anbauten

Einbauten im Griff	siehe G-1/...
Potentiometer	siehe E-Electronic-1
Schaltungen	siehe TI-S-7
Elektronik	siehe E-Electronic-3

Technische Informationen siehe TI-NS3

- Schaltungen
- mit Rückzug ohne Nullrastung RL

- Kreuzkulisse KK
- Sonderanschlagkulisse SAK
- Sonderkulisse SK
- Schlitzkulisse SZK

- Mechanische Nullstellungsverriegelung Z (nur mit Kreuz- oder Schlitzkulisse lieferbar)

- Sonderrastenscheibe SRS
- Hebellänge 70 mm (nur mit Griff G9, G25)
- Verdrahtung auf Anschlussleitung oder Stecker

Typenschlüssel:

			AK[2]										
			KK										
		18	SAK	EX									
	NS3	14	SK	EY	R	Z	MP1.	MP1.	+	BLR10B.	BLR10B.	+	ESS094A
	NS3G	11	SZK	V	RL								

Bauform
Hebellänge 180 | 140 | 110 mm
Anschlag-/Kreuz-/Sonderkulissen
Einzel-/Verbundantrieb
Rückzug (R)/Rückzug ohne Nullrastung (RL)
mechanische Nullstellungsverriegelung[1]
Schaltung in Blickrichtung
Schaltung in Querrichtung
Potentiometer in Blickrichtung
Potentiometer in Querrichtung
Elektronik

1) nur mit Kreuz- oder Schlitzkulisse lieferbar
2) AK Standard

Irrtümer und technische Änderungen vorbehalten.

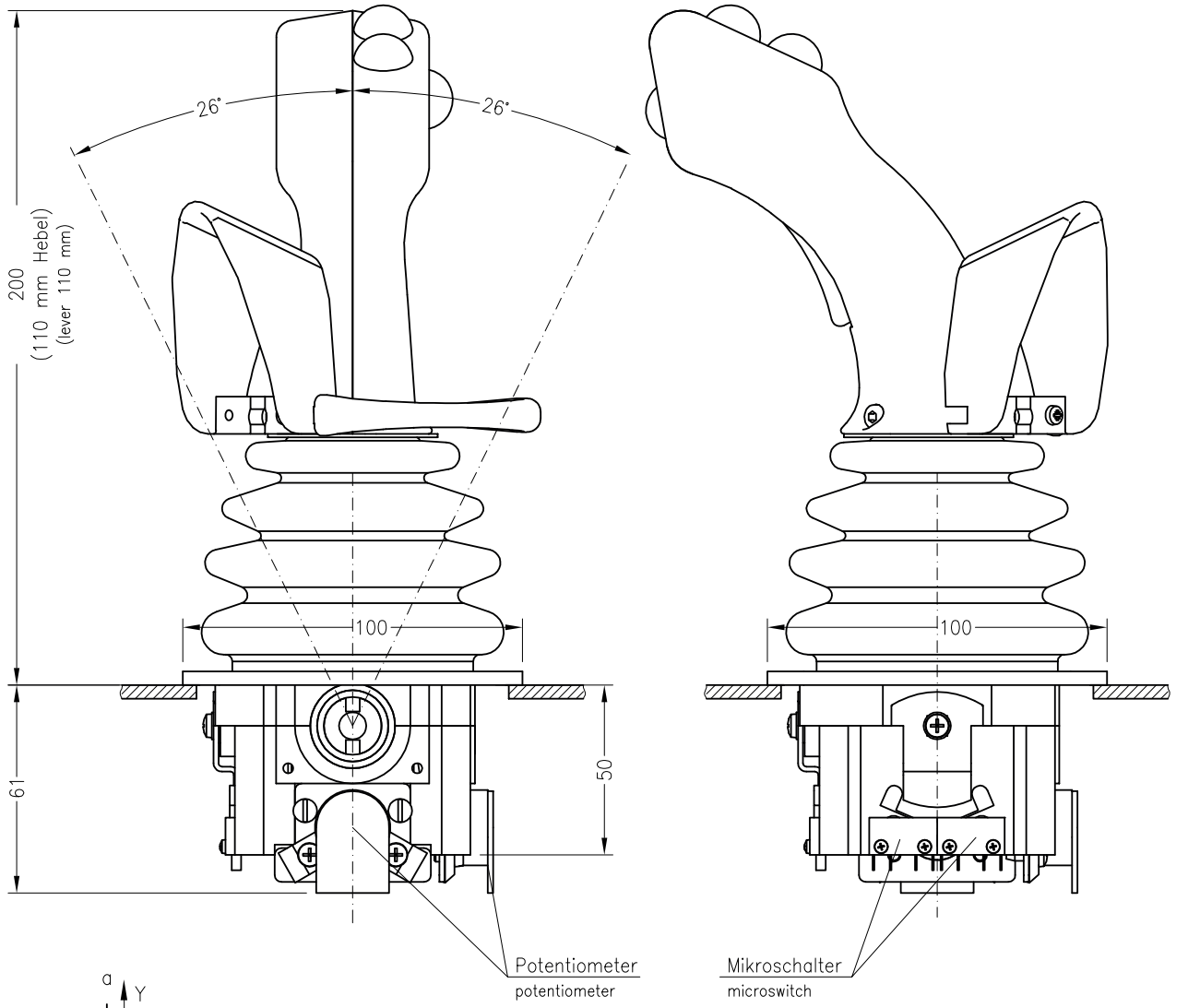

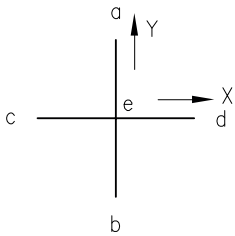

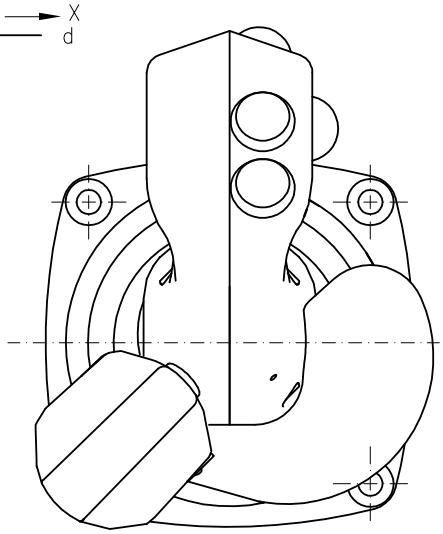
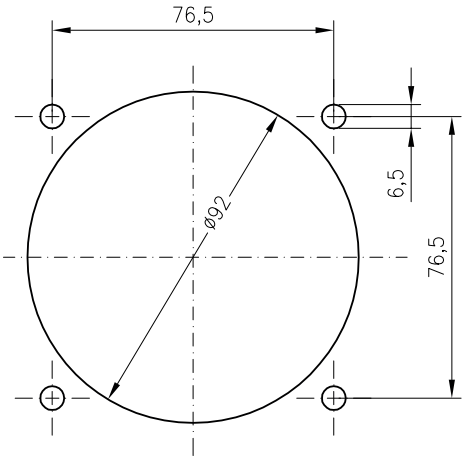
Einbauöffnung
mounting dimensions