Irrtümer und technische Änderungen vorbehalten.

ST1

Entwickelt für extreme Umweltanforderungen.

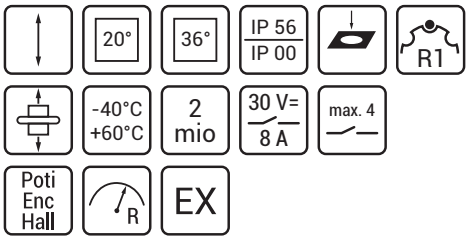

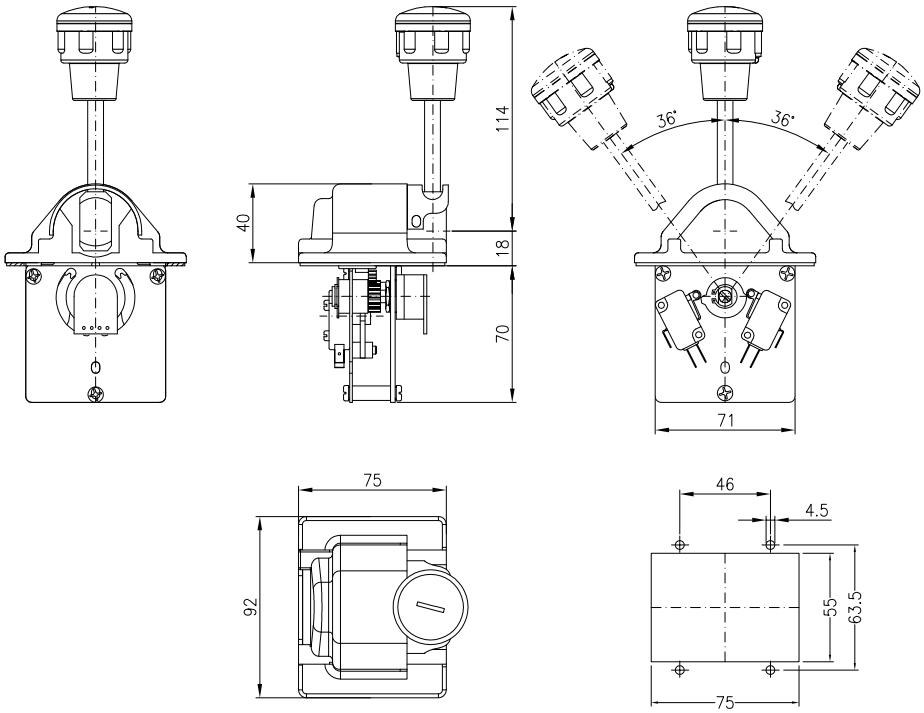

Die Vorgabe, eine hohe frontseitige IP-Schutzklasse dauerhaft sicherzustellen, führte zur Entwicklung des Joysticks ST1 mit chromatisierter Gusskonsole.
Der aus Edelstahl gefertigte Griffstängel steuert über die abgedichtete Welle präzise Kontakte, Potentiometer oder Encoder. Die Version mit 1-0-1 Stellungen ist als rastende Ausführung oder mit Rückzug in Mittelstellung lieferbar. Beim stufenlosen Antrieb mit Mikroschaltern und Potentiometer kann zwischen Rückzug oder Reibbremse ausgewählt werden.
Auf Schiffen, Yachten, Bohrinseln oder in Stahlwerken zeigt dieser Joystick seine Langlebigkeit und Zuverlässigkeit.

Irrtümer und technische Änderungen vorbehalten.

Antrieb für 1-0-1 Stellungen
Anordnung N, U, X, Y

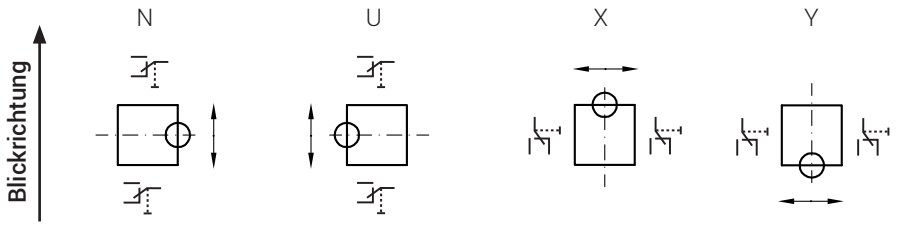

ST1 - N / U / X / Y - W

ST1 - N / U / X / Y - R W

Lieferumfang / Ausführungen:
- Griff G41
- Hebelauslenkung ± 20°
- ST1 ohne Rückzug
- ST1-R mit Rückzug
- Hebellänge 115 mm
- Schaltung W
- Chromatisiertes Gehäuse
- Anschlagblech aus Edelstahl

Weitere technische Informationen:
- mechanisch TI-ST1
- Schaltungen siehe TI-S-8

Optionen:
- mechanische Nullstellungsverriegelung Z mit Griff G41-Z
- Griffe nach Kombinationstabelle G-Ü
- Hebellänge 70 mm *)
- Ausführung Tieftemperatur bis -40°C
- Verdrahtung auf Anschlussleitung oder Stecker

Typenschlüssel:

			N			
			U		G41	
		07	X		G22	
	ST1	11	Y	R	G41-Z	W

Bauform
Hebellänge 70 oder 115 mm*)
Anordnung
leer=ohne Rückzug
R=mit Rückzug
Griff, mech. Verriegelung
Schaltung

Hinweis:
*) Joystick mit G40-Griff nur in Verbindung mit Hebellänge 07.

Irrtümer und technische Änderungen vorbehalten.

Antrieb stufenlos mit Mikroschalter und Potentiometer
Anordnung N, U, X, Y

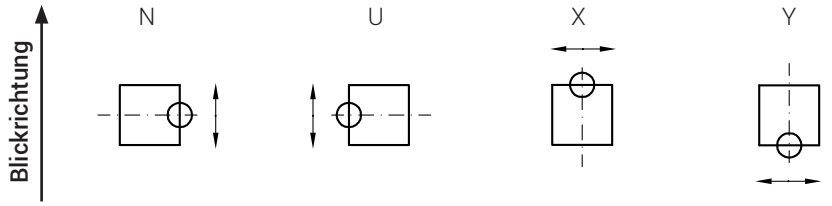

ST1 - **N** / **U** / **X** / **Y**

Lieferumfang / Ausführungen:
- Griff G41
- Hebelauslenkung ca. ± 36°
- Hebellänge 115 mm
- ohne Rückzug, Reibbremse *), siehe Optionen
- chromatisiertes Gehäuse
- Anschlagblech aus Edelstahl

Weitere technische Informationen:
- mechanisch TI-ST1
- Schaltungen siehe TI-S-8

Optionen:
- Rückzug R
- Reibbremse B
- mechanische Nullstellungsverriegelung Z mit Griff G41-Z
- Sonderrastenscheibe
- Schaltungen: P0
  P, 8P1
  9P1
- Potentiometer
- Griffe nach Kombinationstabelle
- Ausführung für explosionsgefährdete Bereiche
- Hebellänge 70 mm **)
- Verdrahtung auf Anschlussleitung oder Stecker

Typenschlüssel:

			N			P	
			U		G41	P0	
		07	X	R	G22	8P1	G5
	ST1	11	Y	B	G41-Z	9P1	G55

Bauform
Hebellänge 70 oder 115 mm **)
Anordnung
Rückzug (R), Reibbremse (B) *)
Griff, mech. Verriegelung
Schaltung
Potentiometer

Hinweise:
*) Eine Option muß ausgewählt werden.
**) Joystick mit G40 Griff nur in Verbindung mit Hebellänge 07.

Irrtümer und technische Änderungen vorbehalten.

1–0–1 Stellungen
ohne Potentiometer
siehe Seite J–ST1–2/2
1–0–1 step
without potentiometer
see sheet J–ST1–2/2

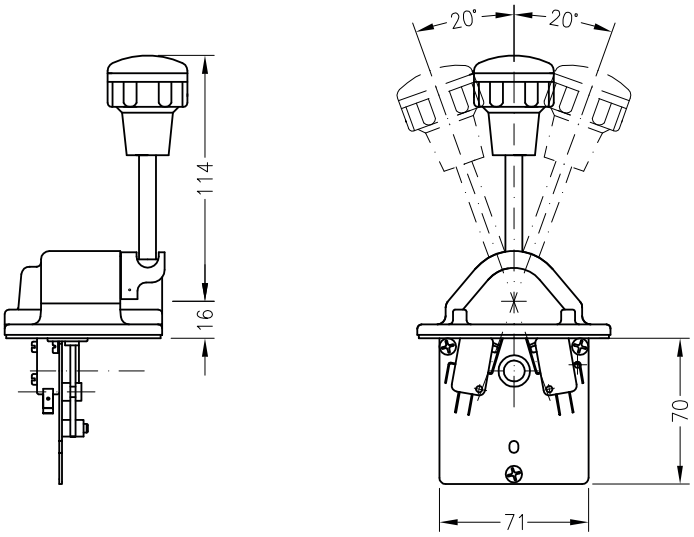
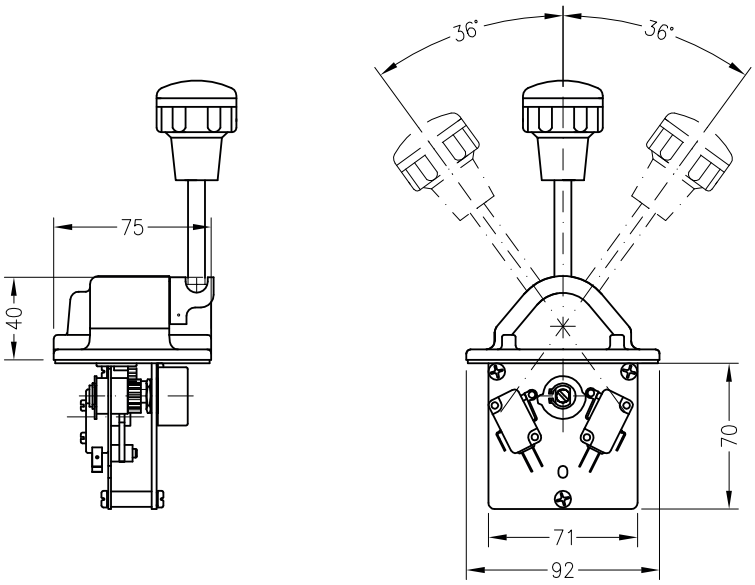
mit Potentiometer
siehe Seite J–ST1–2/2
with potentiometer
see sheet J–ST1–2/2